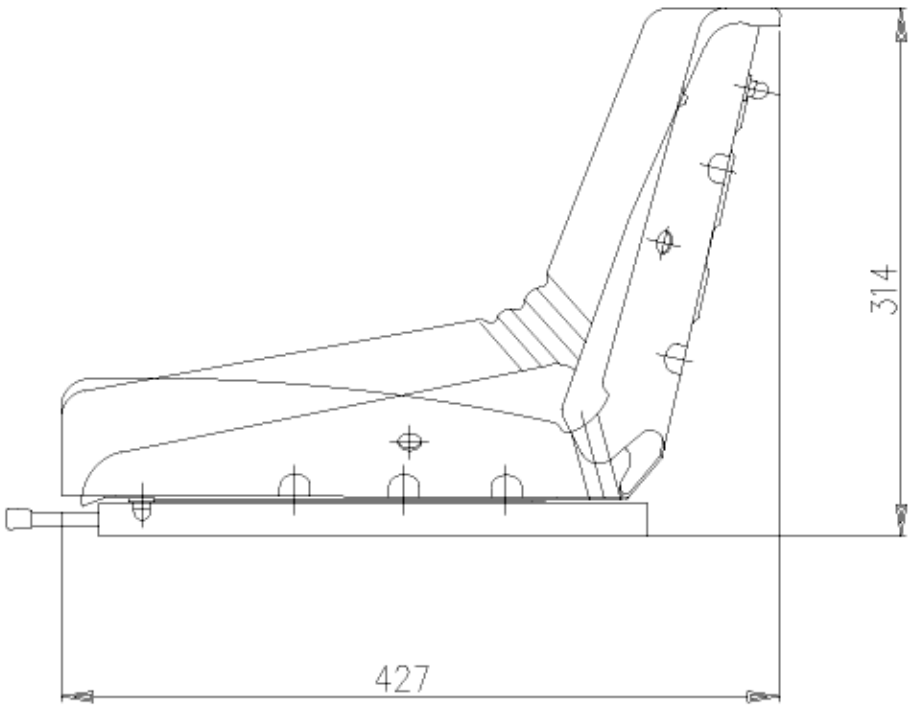

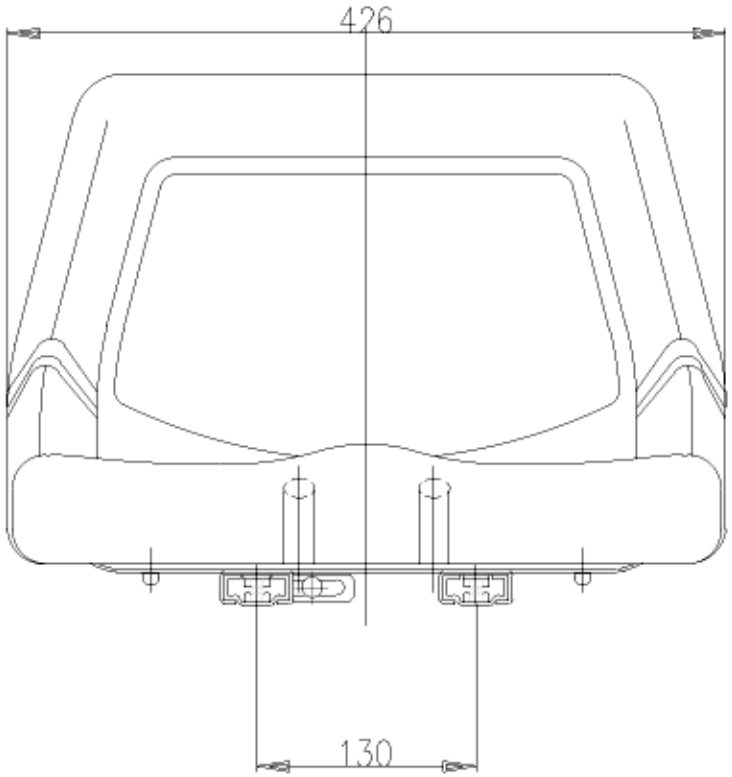

MODIFICHE:

Materiale	Stato	Trattamento	Durezza	Scala
				—

Tolleranze Generali			Dimensioni	Trattamento Grezzo	Protezione Superf.	Data
Lunghezze e diametri	Est.	Int.				20/11/98
sino a 30	0 − 0.30	+ 0.30 0	LA PROPRIETA' DI QUESTO DISEGNO E' RISERVATA A TERMINI DI LEGGE			Supporto tecnico e disegno
da 30 a 120	0 − 0.50	+ 0.50 0	Descrizione: SEDILE SEAT 1 CON GUIDE (VERNICIATO)			Debé Pietro
da 120 a 500	0 − 1.0	+ 1.0 0				Controllo / Data
oltre 500	+ 2.0 − 2.0	+ 2.0 − 2.0				
Angoli ± 1°						
Gole R. 0.5						
Smussi 0.5 x 45°						

SEAT S.R.L.
CAMPAGNOLA (RE) – ITALY

Ricavato dal dis.	Sostituisce il dis.	Sostituito dal dis.	Pos. N°

MODELLO	CODICE – Disegno	N° Pezzi
	100005	